ECA

Océane

FL-6000 / Pupitre

Allocutions - Conférences - Présentations - Congrès

*équipé d'une entrée micro avec alimentation fantôme.

La transparence habillée

Ce pupitre en plexiglas donne à la fois de la transparence à votre discours et une note de sobriété et d'élégance par son bleu profond situé au niveau de la tablette et du socle. Il s'adapte aussi bien au design d'avant garde, contemporain que classique. Sa forme élancée au niveau de la colonne offre un profil agréable et la rondeur de son pied adoucit votre discours. Vous pouvez le brancher à une sonorisation fixe générale* ou à une enceinte amplifiée de type Liberty, Explorer ou Sound Machine soit à l'aide d'un câble soit en HF avec un boîtier émetteur glissé sous la tablette. Le pupitre Océane soigne vraiment vos présentations en public.

www.easycomaudio.fr

Easy Com Audio

Océane

FL-6000 / Pupitre

Allocutions - Conférences - Présentations - Congrès

La transparence habillée

Ce pupitre en plexiglas donne à la fois de la transparence à votre discours et une note de sobriété et d'élégance par son bleu profond situé au niveau de la tablette et du socle. Il s'adapte aussi bien au design d'avant garde, contemporain que classique. Vous pouvez le connecter à une sonorisation fixe générale* ou à une enceinte amplifiée de type Liberty, Explorer ou Sound Machine soit à l'aide d'un câble, soit en HF avec un boîtier émetteur glissé sous la tablette. Les microphones sont isolés des bruits produits sur la tablette grâce à une embase anti-vibratoire. L'Océane un pupitre venu d'ailleurs pour embellir vos prestations. *équipé d'une entrée micro avec alimentation fantôme.

Options

FL-6000

Pupitre Océane avec deux embases anti-vibratoire (ASM-400)
Prévoir le ou les micros col de cygnes (LM-618) FL-6000

PK-OCEANE

Pupitre Océane équipé de 2 embases anti-vibratoires, 2 micros col de cygne et d'un Liberty MPH-6000 (sur batteries-secteur), d'un trépied. En cadeau , le Trolley sur roulettes pour transporter le Liberty et la housse pour trépieds.

Accessoires

LM-618

Microphone col de cygne électret

ASM-400

Embase micro anti-vibratoire

EX-50M

Câble de liaison micro de 15 m pour relier le pupitre à la sonorisation

FLIGHT-CASE OCEANE

Flight-case en bouleau de Finlande, multiplis, roulettes à freins, gravé Océane

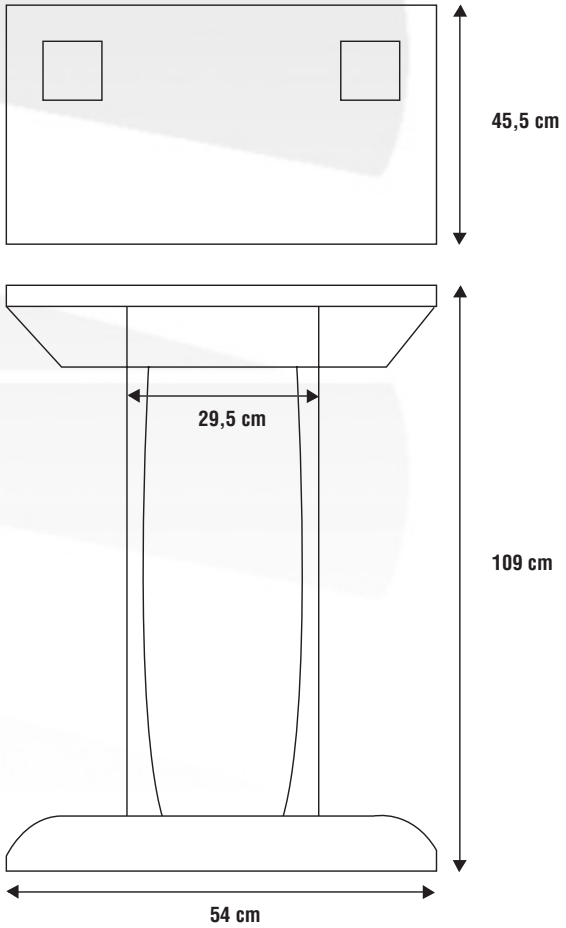

Spécifications techniques

Microphone (LM-618) : . . . . . .Col de cygne électrostatique, hyper cardioïde, 12-48 volts (nécessite une alimentation fantôme)

Dimensions (HLP) : . . . . . .109 x 54 x 45,5 cm

Poids : . . . . . .16 kg

Spécifications sujettes à modification sans préavis.

ZAC de Tournezy - 63, rue Maurice Le Boucher - 34070 Montpellier
info@easycomaudio.fr - www.easycomaudio.fr - Tél : 04 67 27 27 76 - Fax : 04 67 27 34 07

Easy Com Audio